coralis
window coverings

coralis
window coverings

CORALIS is a new roller blind concept.
Affordable innovation and progress.

CORALIS une nouvelle façon de concevoir le store.
L'innovation et le progrès à la portée de tous.

CORALIS ist ein ganz neues Konzept für Rollos.
Innovation und Fortschritt, erschwinglich für alle.

CORALIS una nueva manera de concebir los estores enrollables.
Innovación y progreso al alcance de todos.

CORALIS новый принцип роликовых штор.
Инновации и прогресс, доступные для каждого.

01 Single cord 02
02 Cordless 04
03 Touch and close 06
04 Hold and close 08
05 Hold and open 10
06 Power chain 12
07 Heavy duty 14
08 Double roller 16
09 Multi-joint 18
10 Battery motor roller blind 20
11 Cordless miny 22

01 Single cord

OPERATION ACTIONNEMENT
BEDIENUNG ACCIONAMIENTO
ПРИВЕДЕНИЕ В ДЕЙСТВИЕ

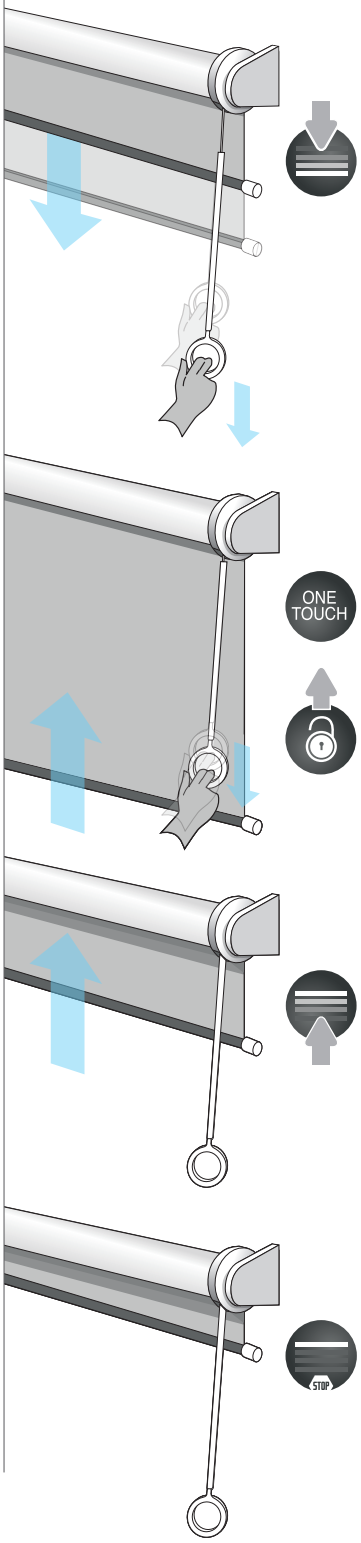

E SINGLE CORD

Child Safe is the new benchmark for roller blind nowadays. This innovative is fully complies with the new anti-strangling European rules.
Elegant, aesthetically pleasing, dependable and child proof. The Single Cord can also be operated as a Cordless spring blind.

F CORDON SECURITE

La sécurité des enfants est primordiale, le monde du store n'échappe pas à cette règle fondamentale. La commande "Single Cord", en conformité avec les nouvelles règles européennes anti-étranglement en vigueur, offre un mécanisme des plus aboutis en matière de store enrouleur.
Fiable, avec un design soigné, le système "Single Cord" présente, hors de la portée des enfants, un simple et unique cordon en guise de manœuvre. "Single Cord" est compatible avec le store classique assisté par ressort.

D EINSCHNUR-SYSTEM

Kindersicherheit ist ein sehr wichtiges Thema. Dieser Mechanismus ist der innovativste und sicherste für Rollos und erfüllt alle europäischen Normen zum Schutz vor Strangulation.
Er ist elegant, zuverlässig und ästhetisch ansprechend und die einzige Alternative zur Kette für die Rollobedienung. Vollkommen kindersicher und außerdem sehr flexibel, da auch als Friktionsfeder verwendbar.

S CORDEL SIMPLE

La seguridad para los niños es muy importante. Este mecanismo, el más innovador y seguro para estores enrollables, está totalmente certificado de acuerdo a la nueva normativa europea antiestrangulación.
Elegante, fiable y estéticamente agradable, es la única alternativa con respecto a la cadena, para accionar los estores enrollables. Pensado para una tutela completa de los niños, también demuestra ser flexible al poder utilizarlo como muelle asistido.

R КОНСТРУКЦИЯ С ОДИНОЧНЫМ ШНУРОМ

Обеспечение безопасности для детей – очень важный вопрос. Этот механизм, самый инновационный и безопасный для роликовых штор, полностью соответствует новой европейской директиве для предупреждения удушения.
Элегантный, надежный и эстетичный, представляет собой единственную альтернативу цепи для привода роликовых штор. Эта система, полностью безопасная для детей, отличается также гибкостью и может использоваться и в качестве фрикционной пружины.

02 Cordless

OPERATION ACTIONNEMENT
BEDIENUNG ACCIONAMIENTO
ПРИВЕДЕНИЕ В ДЕЙСТВИЕ

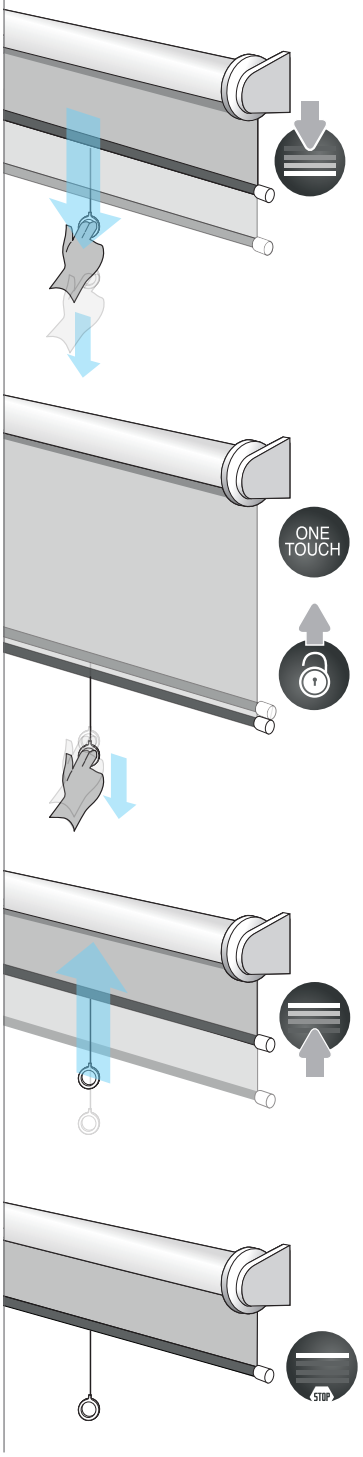

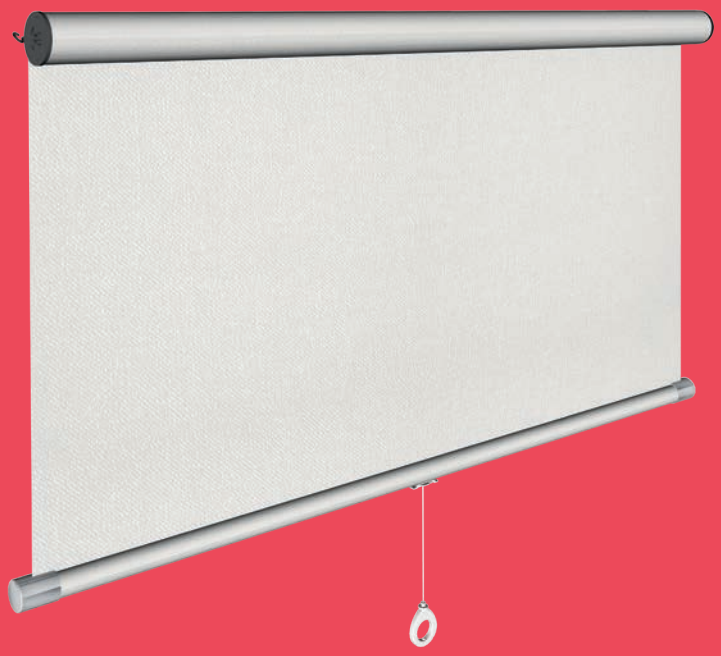

E CORDLESS
Spring operated roller blind with high precision mechanical brake. The blind can be stopped at any point with the utmost precision.
It can be released and stopped again with a very soft touch. The rewinding is slow, constant and neat. A precise stop is also available for the top run end.

F RESSORT REGULÉ
Store enrouleur doté d'un mécanisme de frein intégré d'une extrême précision. Il offre la possibilité de stopper le store à la position désirée, avec toujours la plus grande justesse. Il remonte lentement et harmonieusement, sans à-coups, s'arrêtant à la hauteur souhaitée grâce a son fin de course.

D FRIKTIONSFEDER
Rollo mit Federzugbedienung und hochpräziser mechanischer Bremse. Das Rollo kann mit höchster Präzision in der gewünschten Position arretiert und losgelassen werden.
Er läuft langsam und harmonisch wieder nach oben, ohne Ruckeln, und hält dank des Endanschlags in der gewünschten Höhe an.

S MUELLE ASISTIDO
Estor enrollable accionado por muelle, con freno mecánico de gran precisión. Se puede parar y soltar el estor en el punto que se desee, siempre con la máxima precisión.
Sube despacio y armoniosamente, sin tirones, parándose a la altura que se desea gracias a su final de carrera.

R ФРИКЦИОННАЯ ПРУЖИНА
Роликовая штора с пружинным приводом и механическим тормозом высочайшей точности. Штору можно останавливать и отпускать в нужной точке, все также с максимальной точностью.
Штора поднимается медленно и равномерно, без рывков, останавливаясь на нужной высоте благодаря конечному выключателю.

03 Touch and close

OPERATION ACTIONNEMENT
BEDIENUNG ACCIONAMIENTO
ПРИВЕДЕНИЕ В ДЕЙСТВИЕ

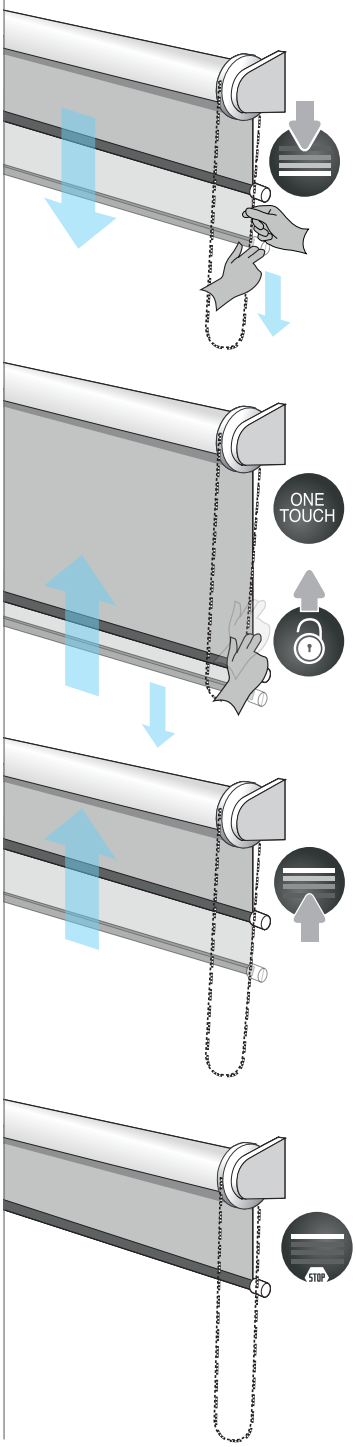

E TOUCH AND CLOSE
All the benefits of the Power Chain plus the “Touch and Go” innovative drive: a light tear to the chain and the blind will wind up automatically till the top. The Touch and Go can also be operated as a Cordless Spring blind. The blind operated with Touch and Go is smooth, precise and elegant.

F TOUCHE ET MONTE
Tous les avantages du mécanisme à chaînette assisté par la fonction innovante “Touch & Go”. Une légère action sur la chaînette suffit pour commander la levée automatique du store jusqu’à sa position de fin de course. La fonction “Touch & Go” est compatible avec le store classique assisté par ressort. La qualité et la technologie du mécanisme “Touch & Go” offre un usage pratique et intuitif du store avec une extrême fiabilité.

D ANTIPPEN UND HOCH
Alle Vorteile des unterstützten Kettenzugmechanismus mit innovativer ‘One Touch’-Bedienung. Eine einfache Berührung der Kette reicht aus, um das Rollo bis zu der Position hochzuziehen, die Sie durch den Endanschlag bestimmt haben. Auch als Friktionsfeder verwendbar, mit hochpräziser, flüssiger Aufwärtsbewegung. Die Qualität und die fortschrittliche Technologie des Mechanismus machen aus Antippen und Hoch ein praktisches und zuverlässiges Rollos.

S TOCAR Y SUBIR
Todas las ventajas del mecanismo con cadena asistida por el accionamiento innovador ‘One Touch’: basta rozar la cadena para que el estor suba automáticamente hasta el punto establecido con el final de carrera. Se puede utilizar también como muelle asistido, tiene un movimiento de subida sumamente preciso y fluido. La calidad y la tecnología del mecanismo hacen del TOCAR Y SUBIR un estor práctico y comodo de usar.

R ПРИКОСНУТЬСЯ И ПОДНЯТЬ
Все преимущества цепи со вспомогательным механизмом с инновационным приводом «OneTouch» («Одно прикосновение»): для автоматического подъема шторы до точки, определенной конечным выключателем, достаточно прикоснуться к цепи. Может использоваться также в качестве фрикционной пружины, характеризуется очень точным и плавным движением на подъеме. Высокое качество и передовые технологии механизма обеспечивают высокую практичность и чрезвычайную надежность штор «ПРИКОСНУТЬСЯ и ПОДНЯТЬ».

04 Hold and close

OPERATION ACTIONNEMENT
BEDIENUNG ACCIONAMIENTO
ПРИВЕДЕНИЕ В ДЕЙСТВИЕ

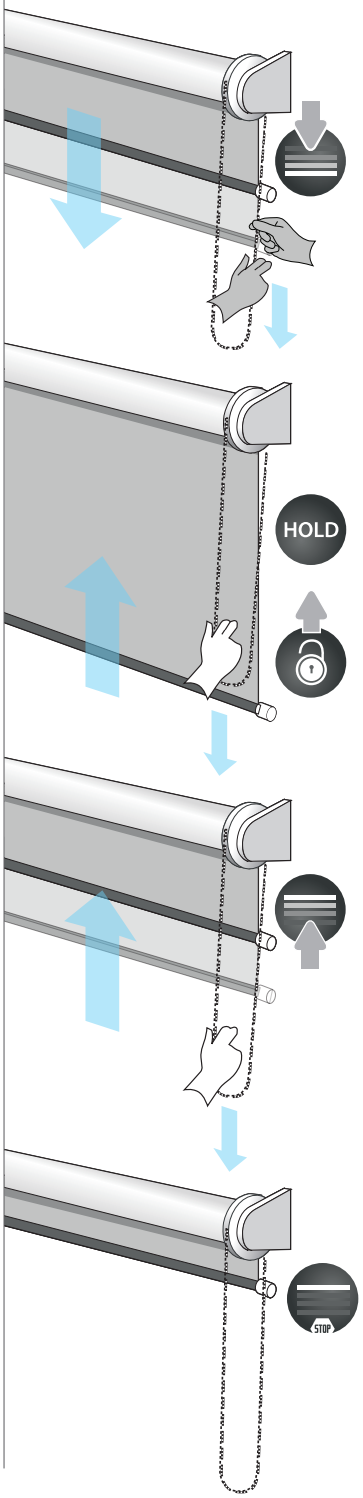

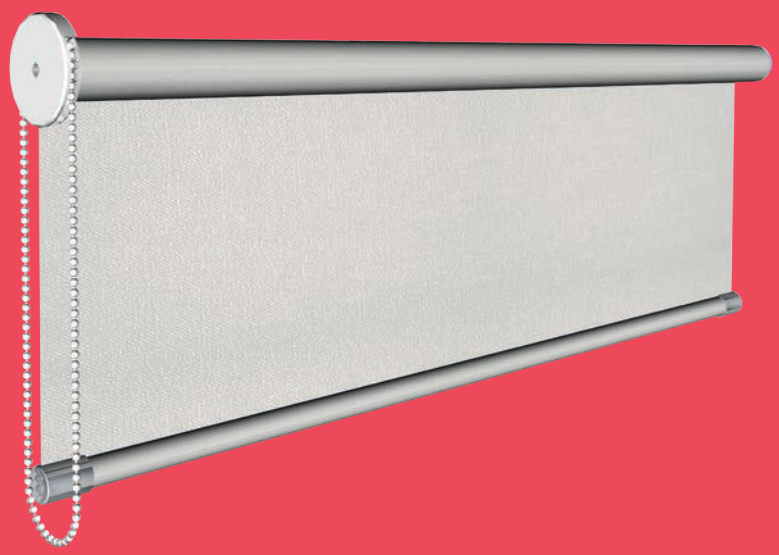

E HOLD AND CLOSE
The hold and go mechanism recreates the sensation of a motorized blind, without electric motor. The blind automatically runs up as long as you hold the chain lightly torn, and it will stop smoothly when the chain is released. An innovative safety device will preserve the mechanism in case you pull the chain in the wrong direction.

F MAINTIEN ET REMENTE
Retrouver la sensation d'une manœuvre motorisée sans électricité. La fonction "Hold & Go" s'opère en maintenant une légère tension sur la chaînette pour remonter automatiquement le store, libérer la tension de la chaînette pour stopper en tout point son ascension. Doté d'un système de sécurité performant, en cas de manipulation inversée ou inappropriée, un mécanisme d'embrayage de la chaînette s'actionne automatiquement préservant ainsi le bon fonctionnement et la pérennité du store.

D FESTHALTEN UND HOCH
Erzeugt das Gefühl eines Motors, jedoch ohne Strom. Wenn man die Kette leicht gespannt hält, bewegt sich das Rollo solange nach oben, bis losgelassen wird.
Ein innovativer Mechanismus löst das Problem eventueller Schäden: Wenn Sie versehentlich die falsche Seite der Kette ziehen, schützt eine Sicherheitskupplung den Mechanismus des Rollos.

S TIRAR Y SUBIR
Da la sensación de estar utilizando un motor, pero sin corriente eléctrica. Manteniendo ligeramente tensa la cadena se acciona el estor, el cual sigue su subida hasta que se suelta la cadena.
Un mecanismo innovador evita el problema de posibles daños: si por error se tira del lado equivocado de la cadena, actúa un embrague de seguridad que protege el mecanismo del estor.

R УДЕРЖИВАТЬ И ПОДНЯТЬ
Создание ощущения присутствия двигателя, но без использования электротока. При удерживании цепи слегка натянутой штора продолжает ход до тех пор, пока она не будет отпущена. Инновационный механизм позволяет устранить проблему возможных повреждений: если по ошибке вы потяните не за ту сторону цепи, срабатывает предохранительное сцепление, оберегающее механизм шторы.

05 Hold and open

OPERATION ACTIONNEMENT
BEDIENUNG ACCIONAMIENTO
ПРИВЕДЕНИЕ В ДЕЙСТВИЕ

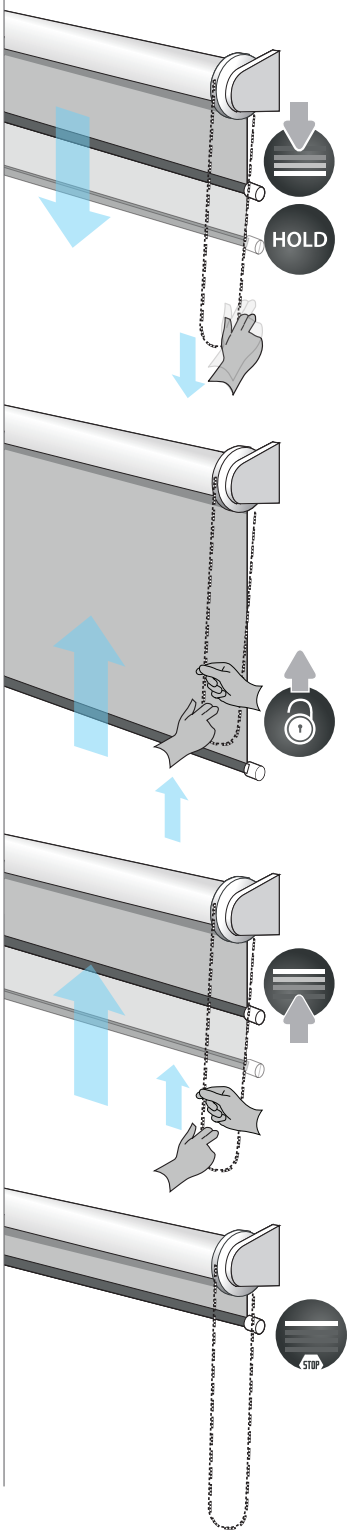

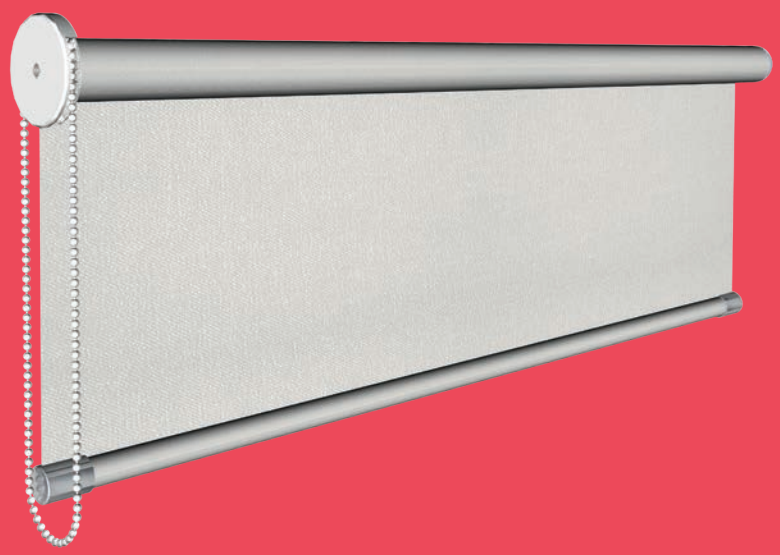

E HOLD AND OPEN
The hold and down blind is similar to the hold and go with inverted operations. The blind will run down as long as you hold the chain lightly torn, and it will stop when the chain is released. This solution is specially recommended for the combi/zebra blinds because the smooth stop of the blind avoids the bounce of the pull bar and the damages to the fabric.

F MAINTIEN ET DESCEND
La commande “Hold & Down” offre les mêmes caractéristiques que la commande “Hold & Go” avec un fonctionnement inversé : le store descend automatiquement tant qu’une légère tension est maintenue sur la chaînette avec un arrêt ralenti et précis. Particulièrement adapté pour le store enrouleur “Jour/Nuit” il évite le classique rebond de la barre de charge et préserve la qualité du tissu délicat de ces systèmes.

D FESTHALTEN UND RUNTER
Funktioniert wie Festhalten und Hoch, jedoch in umgekehrter Richtung: Das Rollo bewegt sich von alleine nach unten, während Sie die Bedienkette festhalten, und hält sanft an, wenn Sie die Kette loslassen.
Besonders geeignet für Kombi- und Zebra-Rollos: Der störende Aufprall der unteren Griffeeiste, der typisch für andere vergleichbare Mechanismen ist, wird vermieden, wodurch jede Art von Schäden an diesen empfindlichen Stoffen verhindert wird.

S TIRAR Y BAJAR
Tiene las mismas características que el TIRAR Y SUBIR pero con el movimiento inverso: el estor baja por su cuenta mientras se tira de la cadena del accionamiento y se detiene suavemente al soltarla. Especialmente apto para estores combi/cebra: evita el molesto rebote del final, típico de otros mecanismos parecidos, evitando cualquier daño para estos tejidos tan delicados.

R УДЕРЖИВАТЬ И ОПУСТИТЬ
Имеет те же характеристики, что и шторы «УДЕРЖИВАТЬ И ПОДНЯТЬ», при движении в обратную сторону: штора опускается самостоятельно, пока вы держите приводную цепь, и плавно останавливается при отпускании цепи. Особенно подходит для комбинированных штор/штор «зебра», так как позволяет избежать неприятного отскока, характерного для подобных механизмов, устраняя любую опасность повреждения деликатных тканей.

06 Power chain

OPERATION ACTIONNEMENT
BEDIENUNG ACCIONAMIENTO
ПРИВЕДЕНИЕ В ДЕЙСТВИЕ

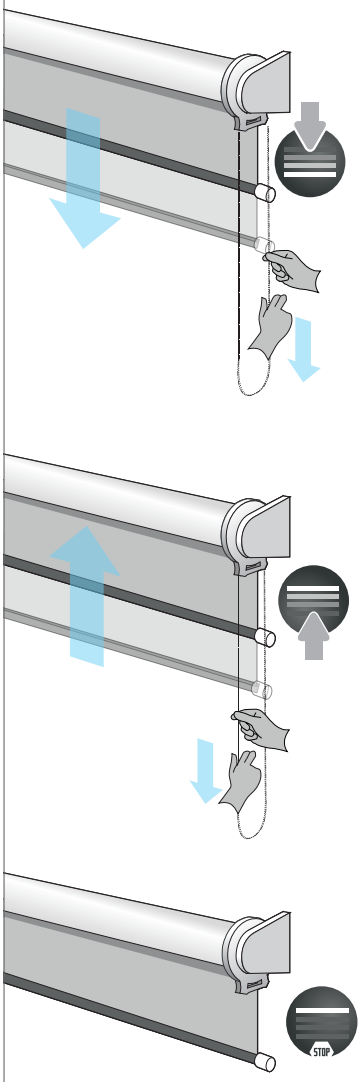

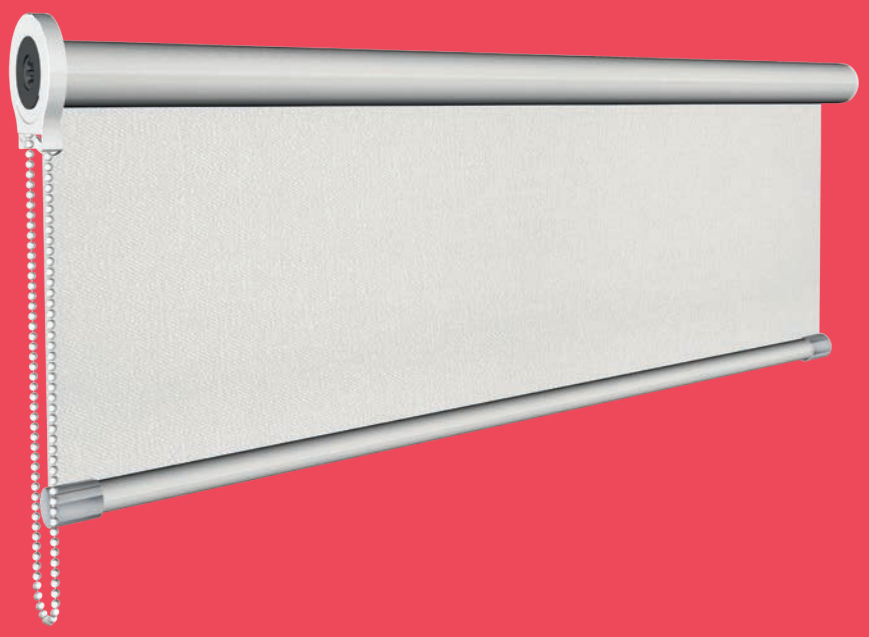

E POWER CHAIN
Extremely smooth and fluid chain drive mechanism. Available with single or double run stop. Easy to assemble and extremely reliable.
The spring assistance guarantees a perfect performance, regardless the kind of fabric used and up to the maximum permitted dimensions.

F CHAINETTE ASSISTEE
Entraînement fluide et souple à chaînette, aussi bien vers le bas que vers le haut. Disponible avec fin de course simple ou double. Facile à installer et extrêmement fiable. Le ressort de compensation assure une performance parfaite avec tous les tissus sur toutes les dimensions maximales consenties.

D UNTERSTÜTZTE KETTE
Weiche und flüssige Kettenbedienung, sowohl beim Herunterlassen als auch beim Hochziehen.
Mit einzelnem oder doppeltem Endanschlag erhältlich. Einfach zu installieren und äußerst zuverlässig. Die Ausgleichsfeder sorgt mit jedem Stoff und für alle Größen innerhalb der zulässigen Höchstmaße für eine perfekte Performance.

S CADENA ASISTIDA
Accionamiento con cadena suave y fluida, tanto en bajada como en subida.
Disponible con final de carrera simple o doble. Fácil de instalar y extremadamente fiable. El muelle compensador asegura un resultado perfecto con todos los tejidos hasta las medidas máximas aconsejadas.

R ЦЕПЬ СО ВСПОМОГАТЕЛЬНЫМ МЕХАНИЗМОМ
Мягкий плавный цепной привод как при опускании, так и при поднятии.
Исполнение с одиночным или двойным конечным выключателем. Простой монтаж и высочайшая надежность. Компенсационная пружина обеспечивает оптимальную работу при использовании любой ткани до максимально допустимых размеров.

07 Heavy duty

OPERATION ACTIONNEMENT
BEDIENUNG ACCIONAMIENTO
ПРИВЕДЕНИЕ В ДЕЙСТВИЕ

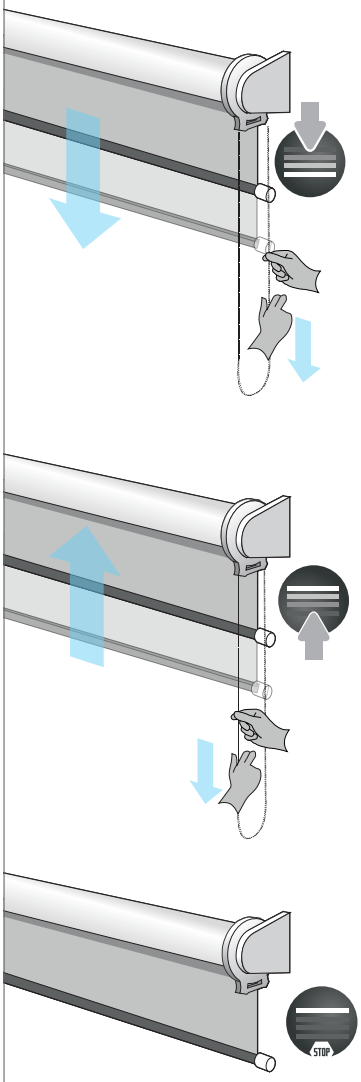

E **HEAVY DUTY**
Chain operated drive system for roller blind, heavy duty is simple for the assembly, reliable and durable. The blind can have one or two stops for the top and the bottom run end.

F **CHAINETTE STANDARD**
Le mécanisme a chainette Heavy Duty est facile a assembler, fiable et durable. Le store enroulable Heavy Duty peut être équipé avec un ou bien deux fins de corse pour régler l'arrêt du store dans le haut et dans le bas.

D **KETTENBEDIENUNG**
Eine einfach zu installierende, zuverlässige und langlebige Kettenbedienung für Rollos. Das Rollo kann sowohl am oberen als auch am unteren Ende einen oder zwei Endanschläge haben.

S **COMANDO CON CADENA**
Sistema accionado mediante cadena para estores enrollables; el comando con cadena se monta fácilmente, es fiable y duradero. El estor puede tener uno o dos puntos de parada tanto para la carrera superior como para la inferior.

R **ЦЕПНОЙ ПРИВОД**
Цепной привод, цепная система привода для роликовых штор, легко устанавливается и характеризуется надежностью и долговечностью. Шторы могут иметь один или два упора в верхней и в нижней части хода.

08 Double roller

OPERATION ACTIONNEMENT
BEDIENUNG ACCIONAMIENTO
ПРИВЕДЕНИЕ В ДЕЙСТВИЕ

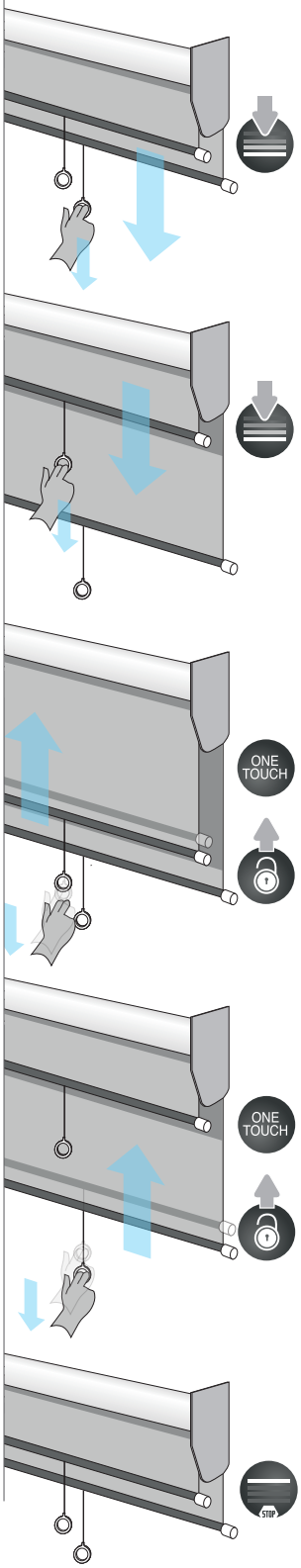

E **DOUBLE ROLLER**
The solution that combines two blinds in one. With the double roller mechanism it is possible to have two different blinds in the same space. The two blinds can be operated separately at any time. The space needed is the same like for the single roller because the two tubes are installed one on top the other.

F **ENROULEUR DOUBLE**
Difficile parfois de choisir entre un tissu décoratif, filtrant ou occultant? Dorénavant, le problème n'existe plus avec le store "2 EN 1", bénéficier de deux stores en un seul système avec des finitions de tissu différentes et varier ainsi les plaisirs et avantages de chacun d'entre eux à tous moments. Une solution rationnelle et pratique.

D **DOPPELTER VORHANG**
Die Qual bei der Wahl des Dekostoffs – Sonnenschutz für den Tag oder Abdunkelung für die Nacht? – besteht bei der Doppelbedienung nicht: zwei Rollos in einem, zwei Wellen mit zwei verschiedenen Stoffen, die Sie jederzeit nach Lust und Laune bedienen können. Eine rationale und praktische Lösung.

S **ESTOR DOBLE**
¿Qué tejido decorativo elegir entre uno que filtre el sol, o bien otro para oscurecimiento? El problema no se plantea, con el comando doble tendréis dos estores en uno, dos rodillos con dos tejidos diferentes accionables como se prefiera y en cualquier momento. Una solución racional y práctica.

R **ДВОЙНАЯ ШТОРА**
Какую ткань выбрать: декоративную, пропускающую солнечный цвет, или плотную для ночи? Этой проблемы больше не существует: благодаря двойному приводу можно иметь две шторы в одной, два ролика с двумя разными тканями, которые по выбору можно открывать и закрывать в любой момент. Рациональное практичное решение.

09 Multi-joint

OPERATION ACTIONNEMENT
BEDIENUNG ACCIONAMIENTO
ПРИВЕДЕНИЕ В ДЕЙСТВИЕ

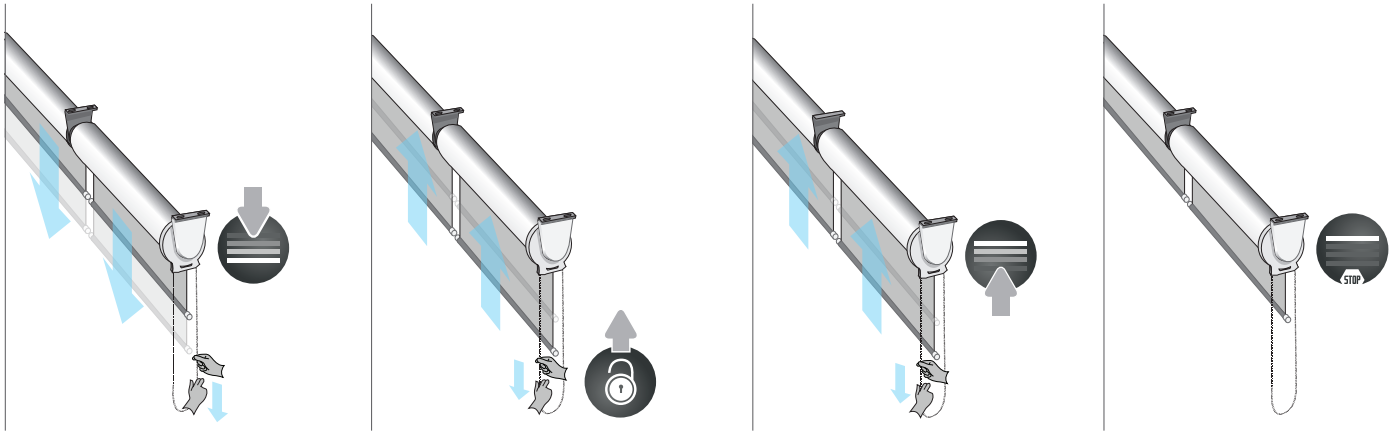

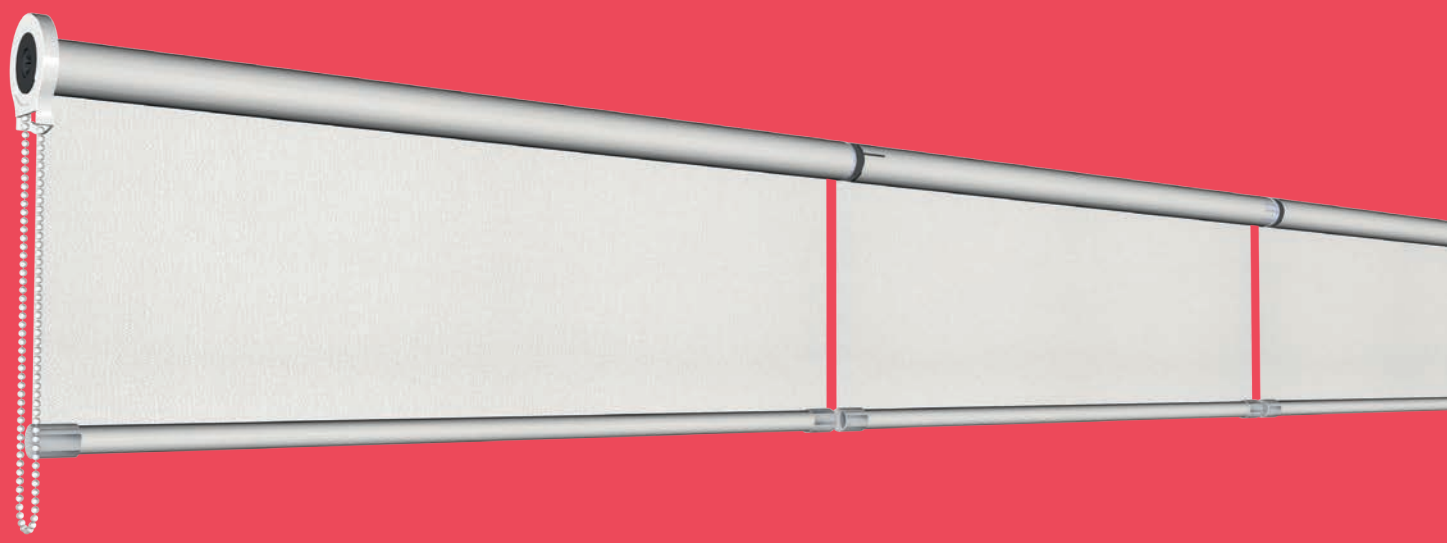

E MULTI-JOINT
Surprising and unprecedented, the Multi Joint mechanism can operate up to 15 blinds simultaneously with one chain drive only. No need to open or close the blinds installed one by one: all the blinds connected will go up or down smoothly pulling the only one chain placed on the right or the left side. Save time and save money: one chain drive instead of 15 and no motors, no switches, no problems.

F MULTI-STORES
Surprenant, innovant, voire même “bluffant”: le mécanisme Multi permet d’exploiter jusqu’à 15 stores simultanément avec un minimum d’effort et un coût maîtrisé.
Un seul et unique mécanisme suffit pour monter et descendre des stores en connexion Multi. D’un point de vue pratique, plus de perte de temps pour actionner des stores un à un. Sur le plan économique, privilégier le coût d’un seul mécanisme manuel plutôt que 15 montés séparément; inutile de mentionner les économies engendrées avec le store motorisé. Le store Multi, une pensée verte pour une meilleure économie d’énergie.

D MULTI JOINT
Überraschend, innovativ, fast verblüffend: Der Mechanismus MultiJoint ermöglicht die gleichzeitige Bedienung von bis zu 15 Rollos mit minimaler Anstrengung und minimalen Kosten: Ein einziger Mechanismus reicht aus, um mehrere Rollos zu heben und zu senken. Sie sparen Zeit, da Sie die Rollos nicht einzeln nacheinander hochziehen bzw. herunterlassen müssen. Und Sie sparen Geld, da nur die Kosten für einen Mechanismus anfallen, anstatt für 15 Mechanismen und fünfzehn Motoren. Eine motorlose und daher umweltfreundliche und energiesparende Lösung.

S MULTI JOINT
Asombroso, innovador, deja con la boca abierta: el mecanismo MultiJoint permite accionar simultáneamente hasta 15 estores con un mínimo esfuerzo y coste: un solo mecanismo basta para subir y bajar estores múltiples. Desde un punto de vista práctico, no se pierde tiempo en subir y bajarlos uno a uno. Desde un punto económico, se tiene el coste de 1 mecanismo en lugar de 15, esto sin considerar el posible coste de 15 motores. Amigo de la naturaleza, permite ahorrar energía al prescindir de motores.

R МУЛЬТИСОЕДИНЕНИЕ
Удивительный, инновационный, почти невообразимый механизм «Мультисоединение» позволяет управлять до 15 шторами одновременно
с минимальными усилиями и затратами: всего одного механизма достаточно для подъема и опускания нескольких штор. С практической точки зрения это позволяет экономить много времени, так как больше не требуется поднимать
и опускать отдельно каждую штору. С экономической точки зрения оплачивается всего один механизм вместо 15, не говоря уже о возможной стоимости 15 приводов. Экологичная система, позволяющая экономить электроэнергию за счет исключения применения электроприводов.

10 Battery motor roller blind

OPERATION ACTIONNEMENT
BEDIENUNG ACCIONAMIENTO
ПРИВЕДЕНИЕ В ДЕЙСТВИЕ

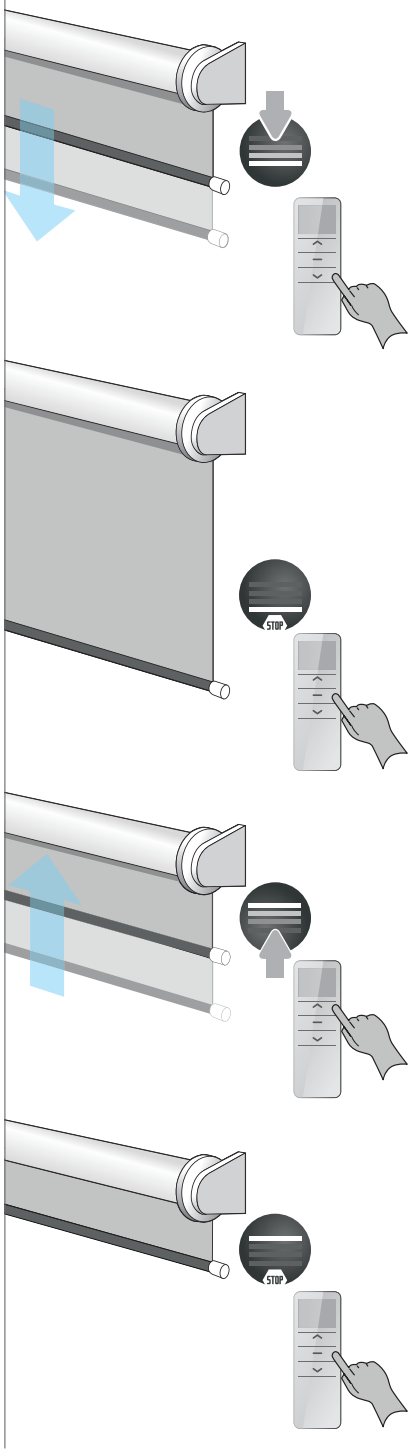

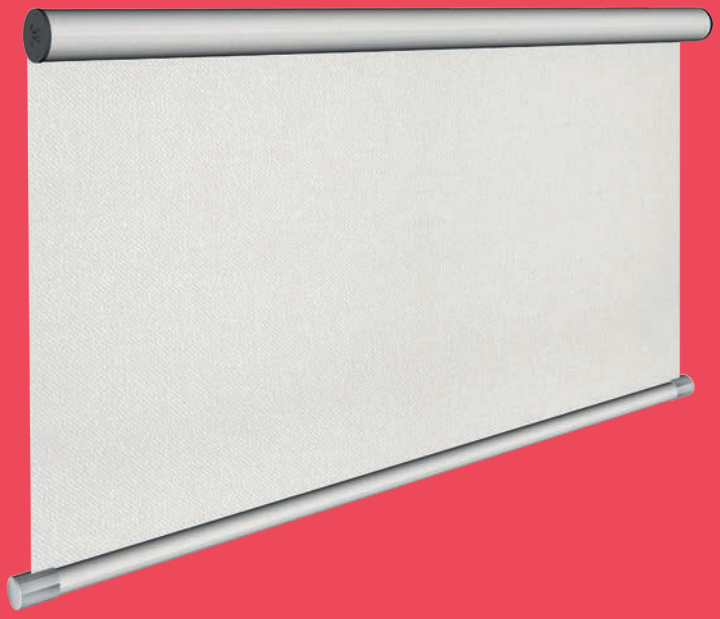

11 Cordless Miny

OPERATION ACTIONNEMENT
BEDIENUNG ACCIONAMIENTO
ПРИВЕДЕНИЕ В ДЕЙСТВИЕ

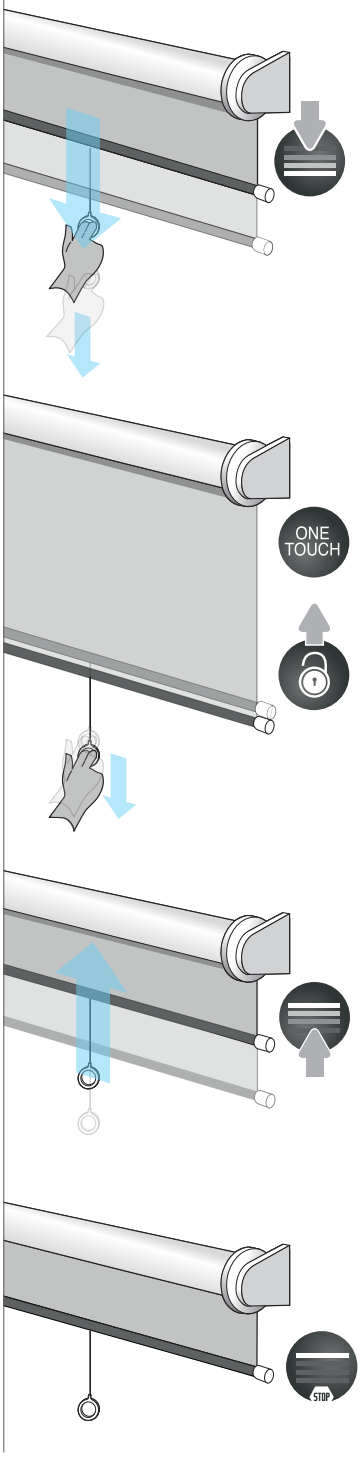

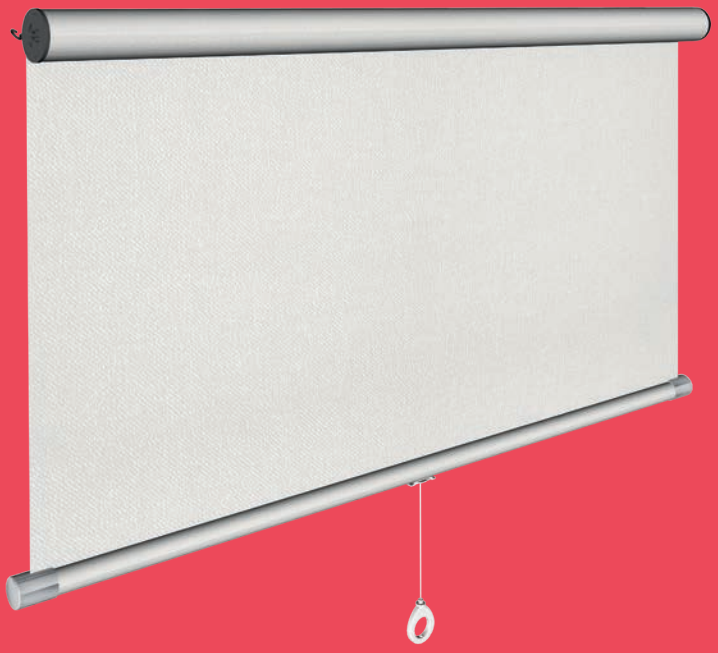

MCS-C01EFDSR/1_ 0115_LTP

Printed October 2015

LIMITED LIABILITY AND WARRANTY DISCLAIMER

The Manufacturer makes hereby no representation or warranties expresses or implied, statutory or otherwise. All implied warranties, including those of merchantability or fitness for use are hereby disclaimed.

The product is made in conformity with the cogent standards provided for by European Health and Safety legislation.

Where expressly indicated, the product conforms to the standard of Safety and Performance defined by recognised international bodies and subject to their periodic verification.

Any loss or damage, both incidental and consequential, for any failure to perform or delay to perform due to wrong use or wrong installation of the product, as well as to the non-observance of technical specifications, are not covered by the Manufacturer's warranty.

The buyer alone is responsible to determine the suitability of the product.

Any product found to be defective within the limits of the warranty, will be replaced free of charge. Costs of labour or other extra subsequent costs relative to the removal, restitution or new installation of the product are not covered by the product warranty.

Photos and drawings are subject to change without notice and are approximate.

coralis
window coverings

coralis
window coverings

info@geniusandblinds.com
www.geniusandblinds.com